P00000384006 机密 Confidential 维柴拥有并保留本图纸及其所包含技术的所有权利！禁止通过任何方式处置、复制、散布或利用本图纸。
The drawing and its technology are all owned by Weichai, all rights reserved!
Any disposal, reproduction, distribution or utilization of this drawing is prohibited.

Creo

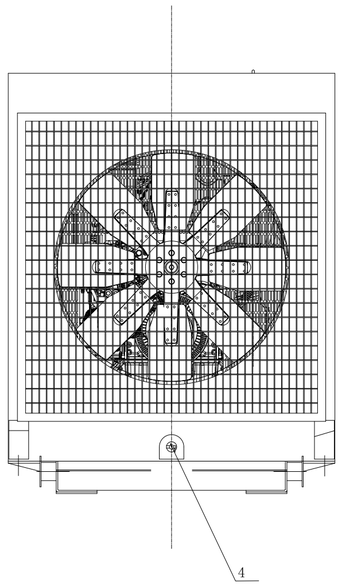

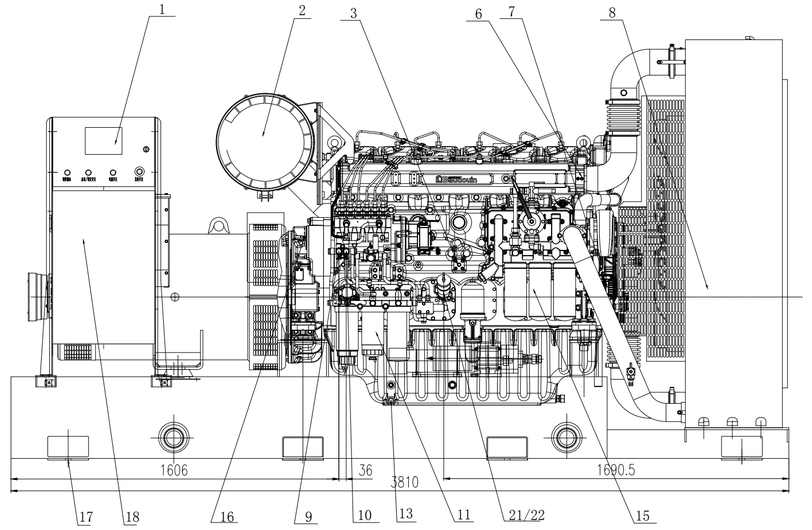

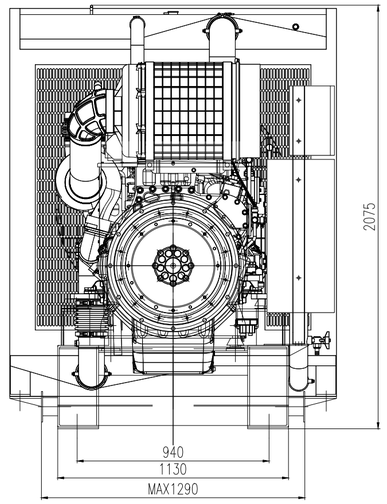

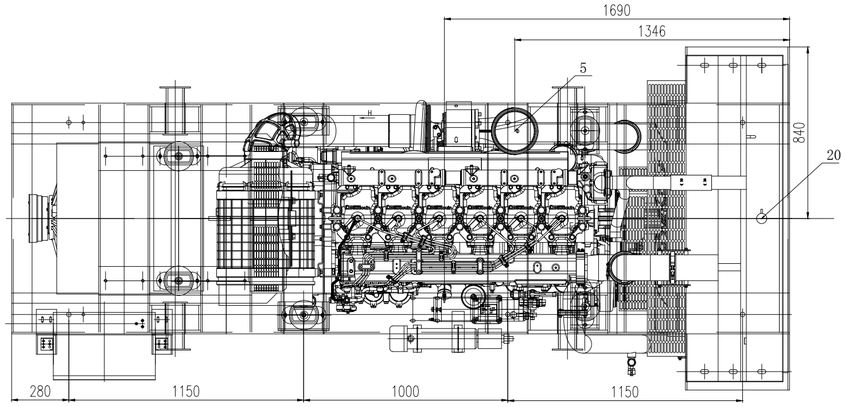

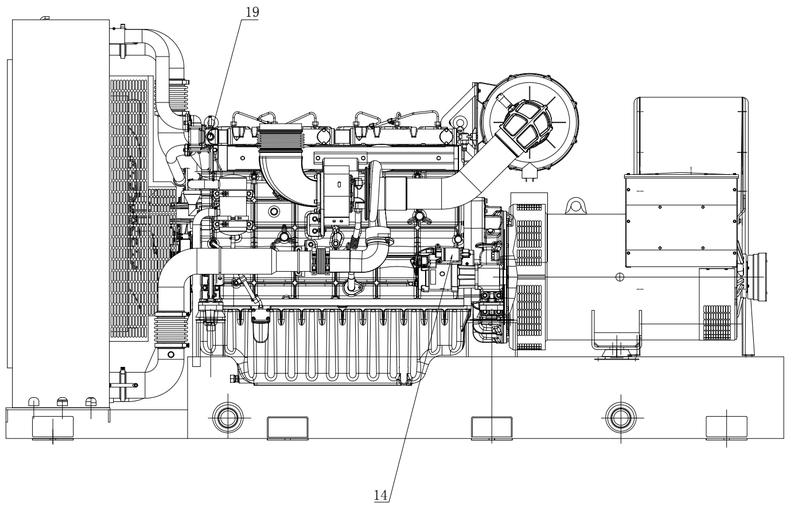

⑬ 放油螺塞
Drain plug

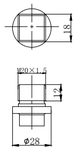

⑩ 燃油进油口
Fuel inlet

接内径φ15油管
Connected to oil pipe
with inner diameter φ 9

⑨ 燃油回油口
Fuel return

接内径φ15油管
Connected to oil pipe
with inner diameter φ10

Detail of Exhaust Air Outlet Flange
㉓ Scale 1:5

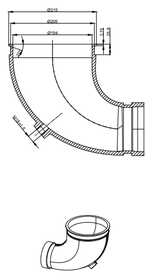

Detail of Exhaust Bellow —— Option
㉓ Scale 1:5

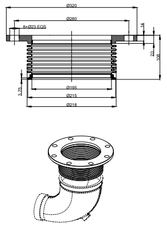

Detail of Exhaust Flange and Counter Flange ——
㉓ Standard from Q2/2019
Scale 1:5

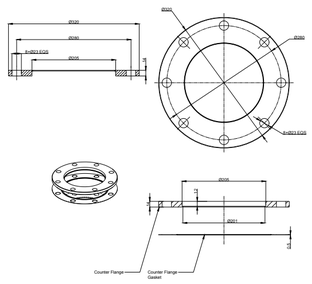

主要的外部接口尺寸

特别声明
NOTICE

1. 图纸修改不另行通知，请在使用前与我们确认。
   This drawing can be subject to modification without notice,Please consult us before using.
2. 此图纸归潍柴所有，未经允许不得复印、使用或传阅。
   This drawing belongs to Weichai, and shall not be copied, used or circulated without permission.
3. 外观尺寸、重量仅供参考。
   The appearance size and weight are for reference only.

序号 Index	名称 Name	序号 Index	名称 Name
23	排气口 Exhaust Tail Pipe		
21	油尺 Dipstick	22	机油加注口 Oil filler cap
19	冷却液温度传感器 Coolant temperature sensor	20	冷却液加注口 Coolant filler cap
17	地脚螺栓孔 Anchor bolt hole	18	开关箱 Switch box
15	机油滤清器 Oil filter	16	转速传感器 Speed sensor
13	放油螺塞 Drain plug	14	起动机 Starter
11	燃油滤清器 Fuel filter	12	蓄电池 Battery
9	燃油回油口 Fuel return	10	燃油进油口 Fuel inlet
7	充电发电机 Charging generator	8	散热器 Radiator
5	排气口 Exhaust Tail Pipe	6	节温器 Thermostat
3	机油压力传感器 Oil pressure sensor	4	放水口 Water outlet
1	控制屏 Control panel	2	空气滤清器 Air filter

标记 sign	处数 Amou.	更改文件 Document	签字 Signature	日期 Date	名称Name: WPG700B7外形图
设计/绘图		工艺 Tech.			
质量 Quality		标准化 Stand.			材料Material
校对 Corrected		批准 Approved			
审核 Examined		日期 Date			

图号Drawing No.: P00000384006

状态/State	幅面/Format	重量/Weight
	A1	1670±50 kg

页码Sheet/Of 1/1 比例/Scale 1:1

投影法 Projection Method

WEICHAI 潍柴